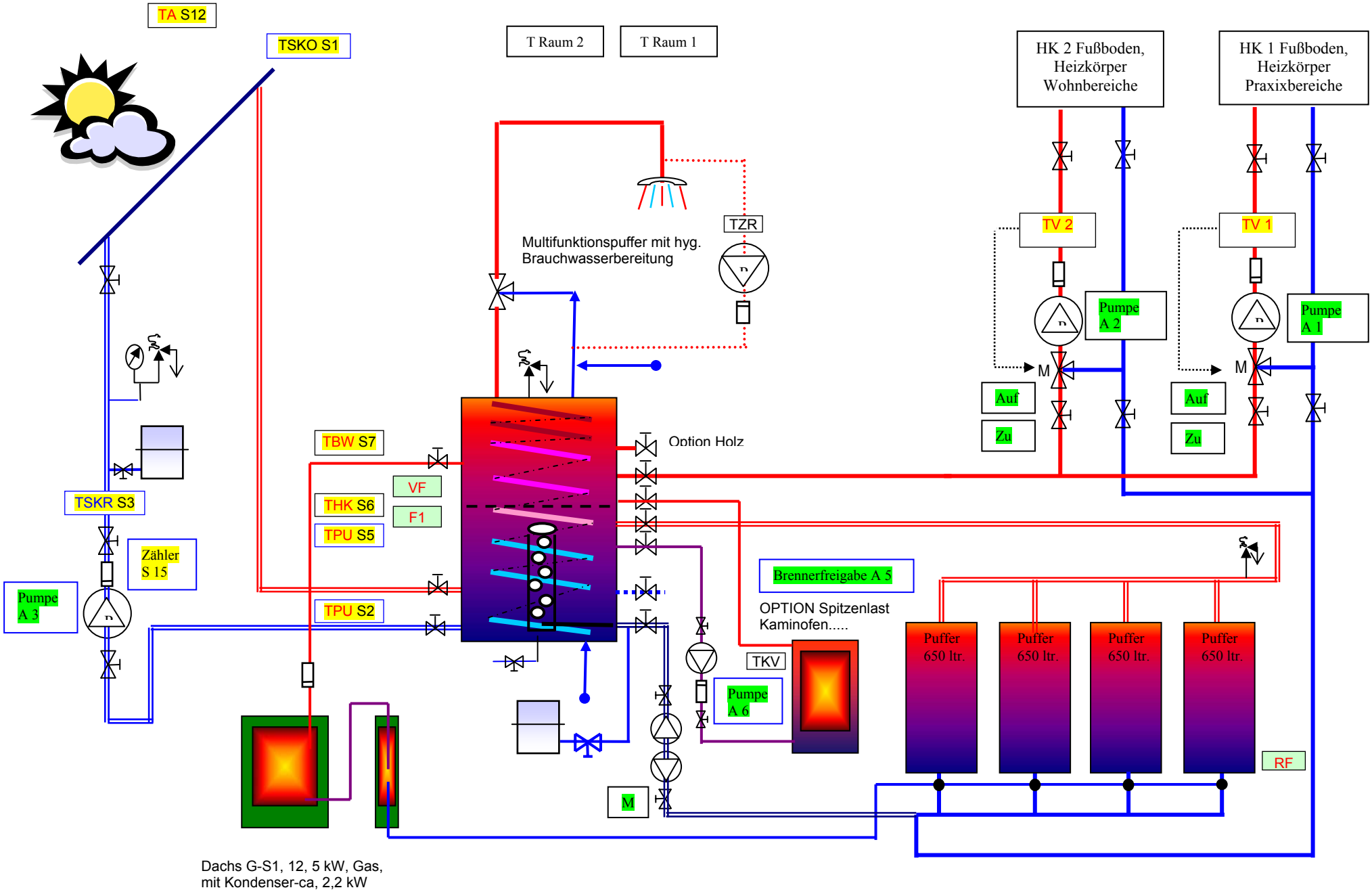
TA S12
TSKO S1
T Raum 2
T Raum 1
HK 2 Fußboden, Heizkörper Wohnbereiche
HK 1 Fußboden, Heizkörper Praxixbereiche
TZR
Multifunktionspuffer mit hyg. Brauchwasserbereitung
TV 2
TV 1
Pumpe A 2
Pumpe A 1
M
Auf
Zu
Option Holz
TBW S7
VF
THK S6
F1
TPU S5
TPU S2
TSKR S3
Zähler S 15
Pumpe A 3
Brennerfreigabe A 5
OPTION Spitzenlast Kaminofen.....
TKV
Pumpe A 6
Puffer 650 ltr.
Puffer 650 ltr.
Puffer 650 ltr.
Puffer 650 ltr.
RF
M
Dachs G-S1, 12, 5 kW, Gas, mit Kondenser-ca, 2,2 kW